KIT SIFONE DI SCARICO

Questa istruzione è parte integrante del libretto dell'apparecchio sul quale viene installato il kit.
A tale libretto si rimanda per le AVVERTENZE GENERALI, per le REGOLE FONDAMENTALI DI SICUREZZA e per le lunghezze massime consentite relative ad ogni tipo di apparecchio.

DESCRIZIONE DEL KIT
Il sifone raccogli condensa permette la raccolta e lo scarico della condensa alla base del camino. In aggiunta sono disponibili ulteriori accessori che rendono possibili innumerevoli configurazioni di scarico fumi.

Il kit è composto da:

Descrizione	**Q.tà**
Sifone	1
Tappo in gomma	1
Molletta di fissaggio tappo	1
Molletta di fissaggio rampa	1
Rampa di collegamento 3/4"	1
Guarnizione centell.24x17	1
Anello di tenuta OR	1
Raccordo di riduzione da 1/2" a 3/4"	1
Tubo corrugato	460mm
Istruzioni	1

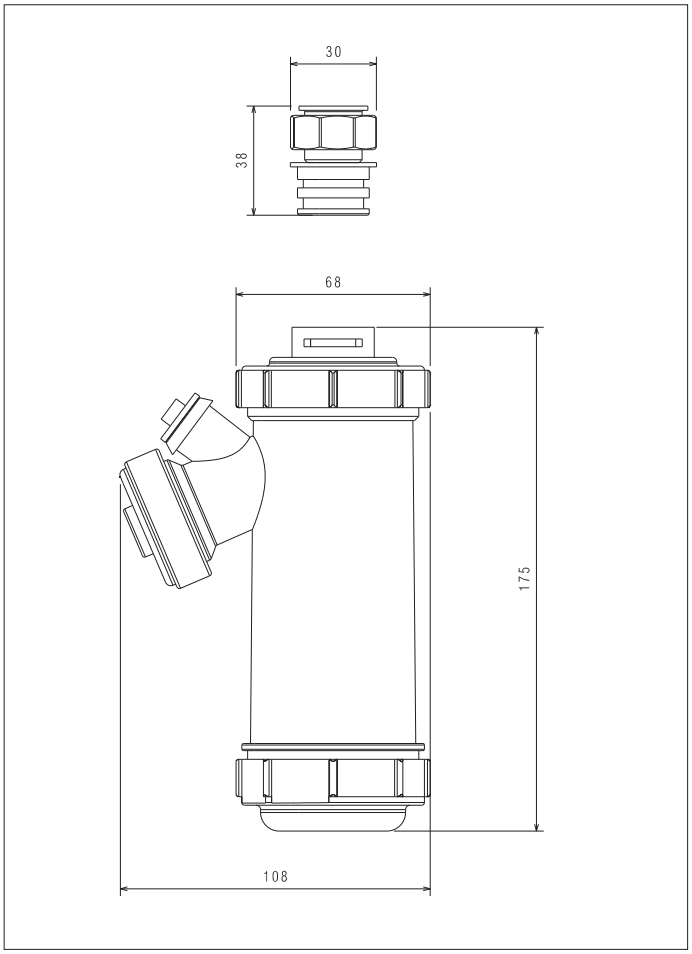

INSTALLAZIONE
Questo kit deve essere installato da personale professionalmente qualificato.

⚠ Prima di effettuare qualunque operazione togliere l'alimentazione elettrica alla caldaia posizionando l'interrutore generale dell'impianto e quello principale dell'apparecchio su "spento".

⚠ Fare riferimento alle norme vigenti per lo scarico dei prodotti della combustione ed alle disposizioni locali.

- Inserire il tappo in gomma sul sifone e fissarlo con l'apposita molletta
- Inserire l'anello di tenuta OR sulla prima scanalatura del raccordo ad innesto rapido della rampa di collegamento
- Avvitare a fondo il raccordo di riduzione contenuto nel kit sull'attacco da 1/2" predisposto alla base del condotto nel camino impiegando della pasta sigillante
- Serrare la rampa di collegamento al raccordo di riduzione impiegando la guarnizione di tenuta 24X17
- Innestare il sifone sulla rampa di collegamento e fissarlo con l'apposita molletta
- Innestare il condotto corrugato sull'attacco di uscita condensa dal sifone e serrare il dado per bloccarlo ad esso
- Convogliare il condotto corrugato nello scarico delle acque chiare e nel rispetto delle Norme Vigenti

⚠ La non osservanza di quanto specificato peggiora i risultati della combustione.

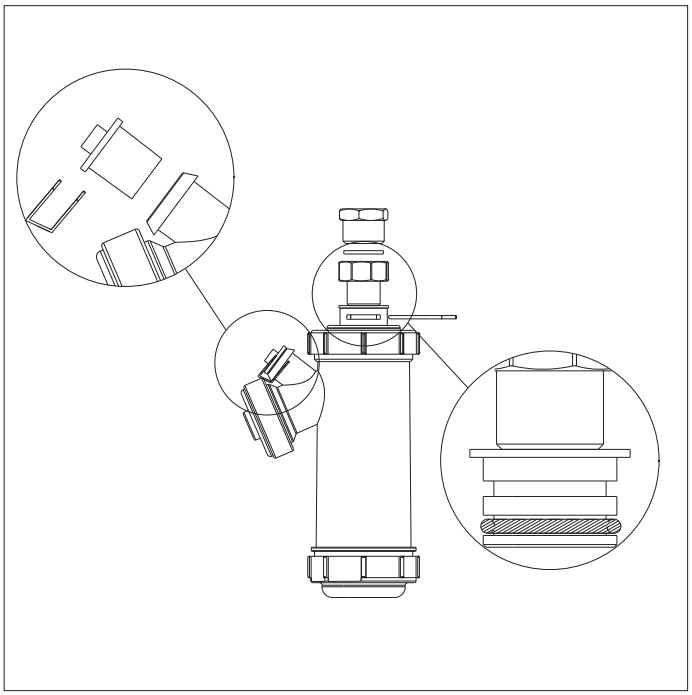

CONTROLLI
Ad operazioni terminate eseguire un controllo accurato di tutte le tenute dei condotti per l'evacuazione dei prodotti della combustione e di quelli per l'apirazione aria, eseguire eventualmente una analisi di combustione.

Cod. 10025381 - Ed. 2 - 05/12

EN WATER TRAP KIT

The water trap kit collects and discharges condensation at the bottom of the vent stack. In addition there are also other accessories making it possible to have any amount of configurations for the flue duct.

⚠ Switch off power supply to boiler by turning the main installation and main appliance switches to “off”.

⚠ Conform to regulations in force and local by-laws for combustion product disposal.

- Fit rubber plug onto trap and fasten by the special clamp
- Insert O-ring onto first groove of the rapid coupling of connection ramp
- Fit reduction fitting from kit tightly onto the 1/2” coupling installed at the bottom of the vent stack flue duct, using sealing putty
- Fix connection ramp to reduction fitting using the 24X17 gasket
- Couple water trap to connection ramp and secure with special clip
- Couple up corrugated flue duct to coupling at condensation outlet from the water trap and tighten up the nut to block it
- Convey corrugated flue duct to white water system in conformity to regulations in force.

⚠ Combustion will be impaired if the above instructions are not applied.

FR KIT SIPHON D’EVACUATION

Le siphon de collecte de la condensation permet la collecte et l’évacuation de la condensation à la base de la cheminée.
En plus des accessoires supplémentaires sont disponibles qui rendent possibles d’innombrables configurations d’évacuation des fumées.

⚠ Avant d’effectuer une quelconque opération, coupez l’alimentation électrique de la chaudière en plaçant l’interrupteur général de l’installation et l’interrupteur principal de l’appareil sur “ éteint ”.

⚠ Consultez les normes en vigueur sur l’évacuation des produits de la combustion et les dispositions locales.

- Insérer le bouchon en caoutchouc sur le siphon et le fixer avec la pincette appropriée
- Insérer la bague d’étanchéité OR sur la première rainure du raccordement à enclenchement rapide de la rampe de connexion
- Visser à fond le raccordement de réduction contenu dans le kit sur la fixation de 1/2” placé sur la base du conduit dans la cheminée utilisant de la pâte d’étanchéité
- Serrer la rampe de connexion au raccordement de réduction utilisant la gaine d’étanchéité 24X17
- Enclencher le siphon sur la rampe de connexion et le fixer avec la pincette appropriée
- Enclencher le conduit ondulé sur la fixation de sortie condensation du siphon et serrer l’écrou pour le verrouiller à celle-ci
- Convoyer le conduit ondulé dans la vidange des eaux blanches et en conformité avec les Normes en Vigueur

⚠ En ne respectant pas les prescriptions vous compromettez les résultats de la combustion.

D BAUSATZ DES ABFLUSSSIPHONS

Der Siphon (Pinjag) zum Auffangen des Kondenswassers ermöglicht das Auffangen und Ableiten des Kondenswassers im unteren Teil des Kamins. Zusätzlich stehen noch weitere Zubehörteile zur Verfügung, die zahlreiche Konfigurationen für den Rauchabzug möglich machen.

⚠ Vor Ausführung irgendeiner Arbeit das Gerät in jedem Falle spannungsfrei machen, dazu die Hauptschalter von Gerät und Anlage ausschalten.

⚠ Die geltenden Vorschriften für die Ableitung der Verbrennungsprodukte sowie die örtlichen Richtlinien beachten.

- Der Gummistöpsel ist in den Siphon (Pinjag) einzuführen und mit einer entsprechenden Feder zu befestigen
- Der Dichtungsring OR ist in die erste Nut des Schnellkupplungs-Anschlussstückes der Verbindungsrampe einzuführen
- Die im Bausatz enthaltende Reduktion muss so tief wie möglich auf den 1/2”-Einsatz aufgeschraubt werden, der sich am unteren Teil der Leitung im Kamin befindet, wobei eine Dichtungsmasse zu verwenden ist
- Die Verbindungsrampe ist unter Verwendung der Dichtung 24X17 an der Reduktion anzuschließen
- Der Siphon (Pinjag) ist auf die Verbindungsrampe aufzusetzen und mit der entsprechenden Feder zu befestigen
- Die gerippte Leitung ist auf den Anschluss für die Ableitung des Kondenswassers zu setzen und mit einer 6-Kantmutter an ihr zu befestigen
- Die gerippte Leitung ist, unter Einhaltung der bestehenden Normen, an den Abwasserabfluss anzuschließen

⚠ Die Nichtbeachtung der hier gemachten Angaben verschlechtert den Brennwert.

ES KIT SIFÓN DE DESCARGA

El sifón de recogida de condensación permite la recogida y la descarga de la condensación en la base de la chimenea. Además, están disponibles accesorios adicionales que hacen posibles innumerables configuraciones de descarga de humos.

⚠ Antes de efectuar cualquier operación, desconectar la alimentación eléctrica a la caldera posicionando el interruptor general de la instalación y el principal del aparato en “apagado”.

⚠ Consultar las normas vigentes para la descarga de los productos de la combustión y las disposiciones locales.

- Introducir el tapón de goma en el sifón y fijarlo con la pinza correspondiente
- Introducir el anillo de estanqueidad OR en el primer canal del racor de encastre rápido de la rampa de conexión
- Enroscar a fondo el racor de reducción contenido en el kit en la unión de 1/2” dispuesta en la base del conducto en la chimenea utilizando pasta selladora
- Apretar la rampa de conexión al racor de reducción utilizando la junta de estanqueidad 24x17
- Encastrar el sifón en la rampa de conexión y fijarlo con la pinza correspondiente
- Encastrar el conducto corrugado en la unión de salida de la condensación del sifón y apretar la tuerca para bloquearlo al mismo
- Canalizar el conducto corrugado en la descarga de las aguas claras respetando las Normas Vigentes.

⚠ La inobservancia de lo especificado empeora los resultados de la combustión.

P KIT SIFÃO DE EVACUAÇÃO

O sifão recolha condensação permite a recolha e a evacuação da condensação na base da chaminé. Para mais, estão disponíveis ulteriores acessórios que permitem inúmeras configurações de evacuação de fumos.

⚠ Antes de efectuar qualquer operação remova a fonte de alimentação eléctrica, colocando o interruptor mestre da instalação e a unidade principal do aparelho em “off”

⚠ Consulte as normas em vigor para a descarga dos produtos da combustão e as regulamentações locais.

- Insira a tampa de borracha no sifão e fixe-a com o clipe apropriado
- Insira o anel de vedação OR no primeiro entalhe do acoplamento rápido da rampa de conexão
- Aperte a fundo a junção de redução contida no kit na ligação de 1/2 “instalada na base da conduta na chaminé utilizando massa vedante
- Aperte a rampa de conexão à junção de redução utilizando a guarnição de estanquidade 24x17
- Insira o sifão na rampa de conexão e fixe-o com o clipe apropriado
- Insira a conduta corrugada na ligação de saída condensação do sifão e aperte a porca para bloqueá-la à mesma
- Canalize a conduta corrugada na evacuação das águas claras e em conformidade com as Normas Vigentes.

⚠ O incumprimento das regras acima descritas agrava os resultados da combustão.