KIT REMOTAZIONE ALLARME

Questa istruzione è parte integrante del libretto dell'apparecchio sul quale viene installato il kit. A tale libretto si rimanda per le AVVERTENZE GENERALI e per le REGOLE FONDAMENTALI DI SICUREZZA.

L'accessorio in oggetto permette di collegare un segnale di allarme in posizione remota.

⚠ Prima di effettuare qualsiasi operazione togliere l'alimentazione elettrica all'apparecchio.

⚠ Questo accessorio deve essere installato solo da personale professionalmente qualificato.

INSTALLAZIONE DEL KIT

Accedere alla scheda di caldaia operando come segue:
- Posizionare l'interruttore generale dell'impianto su spento
- Svitare le viti di fissaggio della copertura superiore
- Svitare le viti di fissaggio del mantello spostare in avanti e poi verso l'alto la base del mantello per sganciarlo dal telaio
- Svitare la vite di fissaggio, quindi ruotare il cruscotto verso di sé
- Rimuovere la copertura agendo sui ganci di fissaggio

Per l'installazione del kit seguire le istruzioni riportate di seguito:
- Rimuovere la scheda ITRF05 dal cruscotto (fig. 1) e scollegare i cavi estraendo i connettori CN2 e CN4
- Eliminare la scheda ITRF05 appena rimossa
- Prendere la scheda BE09 contenuta nel kit e collegare i cavi di caldaia precedente disconnessi in posizione CN2 e CN4 (fig. 2)
- Prendere il cavetto contenuto nel kit e collegare il connettore più piccolo alla schedina display di caldaia (fig. 3); collegare l'altra estremità del cavetto alla scheda BE09 sul connettore CN5 (fig. 4-5)
- Collegare opportunamente il dispositivo di segnalazione allarme al morsetto CN6 considerando che è disponibile sia un contatto normalmente aperto (connessioni COM-NO) che si chiude in caso di anomalia di caldaia sia un contatto normalmente chiuso (connessioni COM-NC) che si apre in caso di anomalia di caldaia
- Inserire la scheda BE09 nelle guide specifiche del cruscotto con le connessioni rivolte verso la parete laterale del cruscotto ed il connettore CN6 in basso
- Tranciare la sede passacavo predisposta sulla copertura del cruscotto (fig. 6) per far passare il cavo di collegamento del dispositivo di segnalazione allarme
- Rimontare la copertura sul cruscotto, il mantello e la copertura superiore
- Alimentare la caldaia

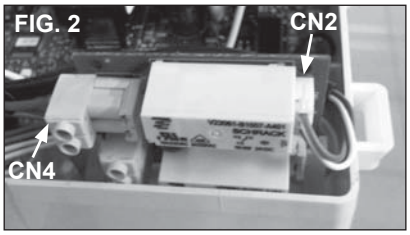

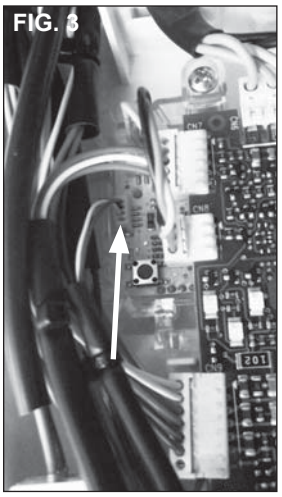

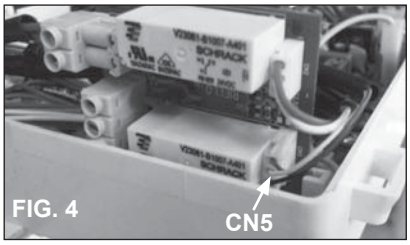

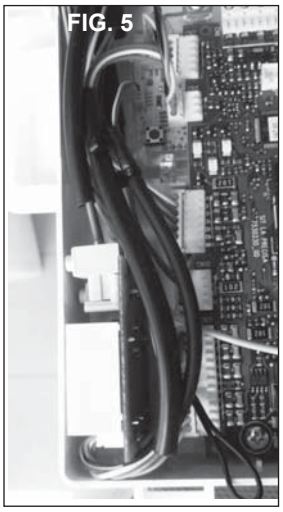

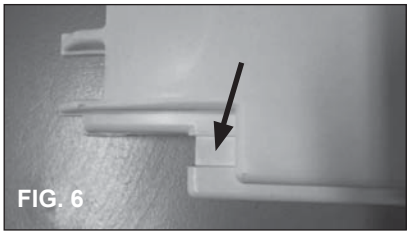

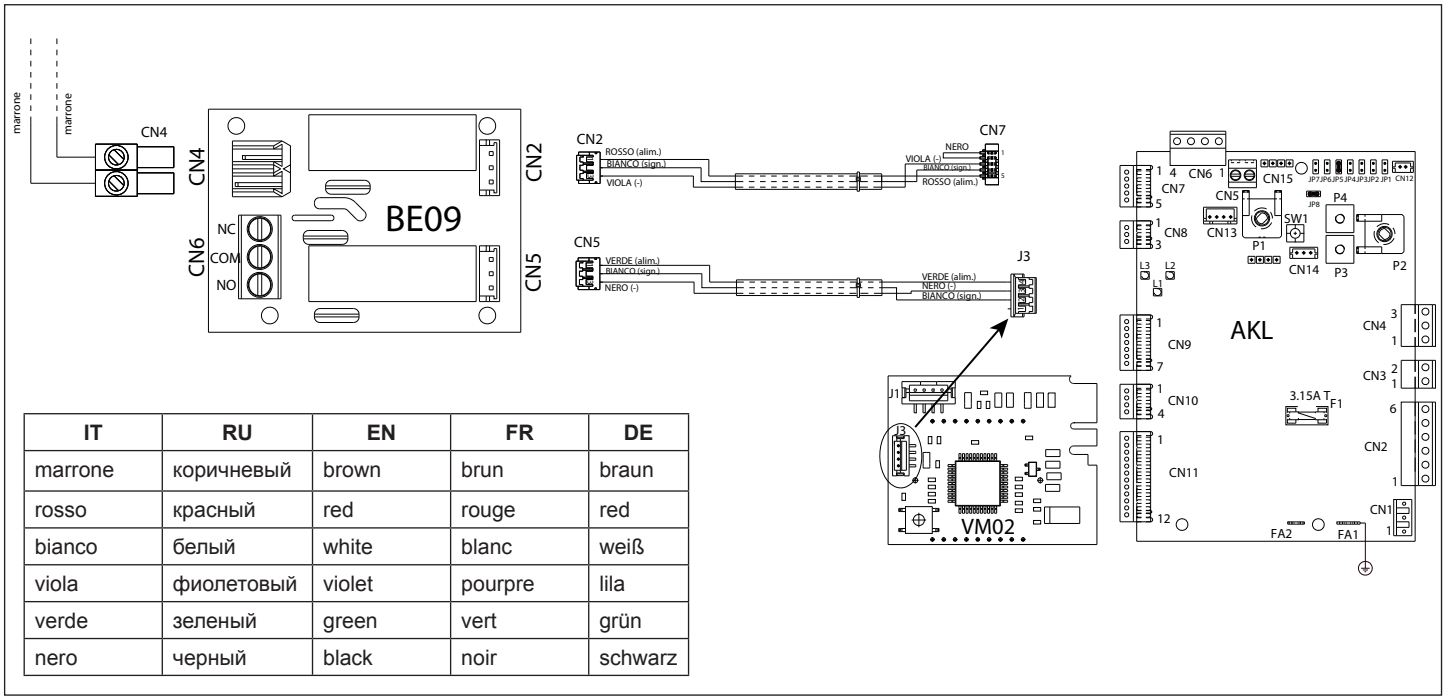

IT	RU	EN	FR	DE
marrone	коричневый	brown	brun	braun
rosso	красный	red	rouge	red
bianco	белый	white	blanc	weiß
viola	фиолетовый	violet	pourpre	lila
verde	зеленый	green	vert	grün
nero	черный	black	noir	schwarz

RU УСТРОЙСТВО ДИСТАНЦИОННОЙ ПЕРЕДАЧИ АВАРИЙНОГО СИГНАЛА

Данная инструкция является неотъемлемой частью руководства на аппарат, на который устанавливается данный аксессуар. В указанном руководстве описаны ПРЕДУПРЕЖДЕНИЯ и ТЕХНИКА БЕЗОПАСНОСТИ.

Данный аксессуар позволяет подключить дистанционный сигнал об аварии.

⚠ Перед установкой комплекта отключите котел от электросети.

⚠ Данный комплект должен устанавливаться только квалифицированными обученными специалистами.

ИНСТРУКЦИИ:
Откройте доступ к плате котла следующим образом:
- установите главный выключатель в положение «выключено»
- отвинтите крепёжные винты верхней крышки
- отвинтите крепёжные винты облицовки, сместите основание облицовки котла вперёд, а затем вверх, чтобы отсоединить её от рамы
- отвинтите крепёжный винт панели с приборами, после чего поверните её на себя
- надавите на фиксирующие защёлки и снимите крышку

Для монтажа данного аксессуара выполните следующую последовательность действий:
- выньте из панели с приборами плату ITRF05 (рис. 1) и отсоедините провода – для этого выньте разъёмы CN2 и CN4
- уберите прочь снятую плату ITRF05
- возьмите плату BE09, которая входит в комплект поставки данного аксессуара, и присоедините провода котла, которые были отсоединены перед этим, к разъёмам CN2 и CN4 (рис. 2)
- возьмите кабель, входящий в комплект поставки данного аксессуара, и присоедините самый маленький разъём к плате дисплея котла (рис. 3); другой конец кабеля присоедините к плате BE09, а именно к разъёму CN5 (рис. 4-5)
- присоедините устройство передачи аварийного сигнала к клемме CN6; его можно подключить как к нормально разомкнутому контакту (соединение COM-NO), который замыкается в случае аварии котла, так и к нормально замкнутому контакту (соединение COM-NC), который размыкается в случае аварии котла
- вставьте плату BE09 в специальные направляющие в панели приборов, при этом соединения должны смотреть в сторону боковой стенки панели приборов, а разъём CN6 должен быть обращён вниз
- выломайте предварительно пробитое отверстие под кабельный сальник, которое находится в крышке панели приборов (рис. 6) и проденьте через него соединительный кабель устройства дистанционной передачи аварийного сигнала
- установите на место крышку панели приборов, облицовку и верхнюю крышку котла
- включите питание котла.

EN REMOTE ALARM KIT

These instructions are an integral part of the handbook for the appliance where the kit is installed. Please refer to this handbook for GENERAL WARNINGS and FUNDAMENTAL RULES ON SAFETY.

This accessory is used to connect up a remote alarm signal.

⚠ Before doing any work disconnect the power supply to the equipment

⚠ This accessory is only to be installed by professionally qualified personnel

INSTRUCTIONS:
Do as follows for access to the boiler circuit board:
- switch the main switch of the system to off
- unscrew the screws fixing the upper cover
- unscrew the screws fixing the hood, move the bottom of the hood forward then upwards to unhook it from its frame
- unscrew the screws fixing the display panel then rotate it towards you
- remove the cover by its hooks

Follow the instructions given below to install the kit:
- remove the ITRF05 circuit board from the display panel (fig. 1) and disconnect the cables, extracting connectors CN2 and CN4
- eliminate circuit board ITRF05 as soon as removed
- take the BE09 circuit board from the kit and connect up the boiler cables previously disconnected in position CN2 and CN4 (fig. 2)
- take the cable from the kit and connect up the smallest connector to the boiler's display circuit board (fig. 3); connect up the other end of the cable to circuit board BE09 on connector CN5 (fig. 4-5)
- connect the alarm signal device to terminal CN6, considering that you have a contact normally open (connectors COM-NO) that closes in case of boiler defects as well as a contact normally closed (connectors COM-NC) that opens in case of boiler defects
- slot circuit board BE09 into place in the display panel with connectors facing the side wall of the display panel and connector CN6 facing downwards
- trim the fairlead slot on the display panel cover (fig. 6) to pass the connecting cable of the alarm signal device
- remount the cover onto the display panel, the hood and the upper cover
- switch on the boiler

FR KIT DE RENVOI DES ALARMES À DISTANCE

Cette instruction fait partie intégrante du manuel de l'appareil sur lequel est monté le kit. Consultez la notice pour prendre connaissance des AVERTISSEMENTS GÉNÉRAUX et des RÈGLES FONDAMENTALES DE SÉCURITÉ.

L'accessoire concerné permet de connecter un signal d'alarme à distance.

⚠ Avant d'accomplir une quelconque opération, mettez hors tension

⚠ Cet accessoire doit être installé exclusivement par du personnel qualifié

INSTRUCTIONS:
Accédez à la carte de la chaudière en procédant de la sorte:
- placez l'interrupteur général de l'installation sur Eteint
- dévissez les vis de fixation du carter supérieur
- dévissez les vis de fixation de l'enveloppe et déplacez vers l'avant puis vers le haut la base de l'enveloppe pour la décrocher du châssis
- dévissez les vis de fixation, puis faites pivoter le tableau de bord vers vous
- retirez le carter en agissant sur les crochets de fixation

Pour installer le kit suivez les instructions ci-dessous:
- retirez la carte ITRF05 du tableau de bord (fig. 1) et débranchez les câbles en sortant les connecteurs CN2 et CN4
- éliminez la carte ITRF05 que vous venez de retirer
- prenez la carte BE09 contenue dans le kit et branchez les câbles de la chaudière débranchés auparavant en position CN2 et CN4 (fig. 2)
- prenez le petit câble contenu dans le kit et branchez le plus petit connecteur sur la carte afficheur de la chaudière (fig. 3); branchez l'autre extrémité du petit câble sur la carte BE09 sur le connecteur CN5 (fig. 4-5)
- branchez correctement le dispositif de signalisation des alarmes sur la borne CN6 sachant qu'il y a un contact normalement ouvert disponible (connexions COM-NO) qui se ferme en cas d'anomalie de la chaudière et un contact normalement fermé (connexions COM-NF) qui s'ouvre en cas d'anomalie de la chaudière
- enfilez la carte BE09 dans les rails prévus à cet effet sur le tableau de bord avec les connexions orientées vers la paroi latérale du tableau de bord et le connecteur CN6 dans le bas (fig. 5)
- découpez le logement du serre-câble prévu sur le carter du tableau de bord (fig. 6) pour faire passer le câble de connexion du dispositif de signalisation des alarmes
- remontez le carter sur le tableau de bord, l'enveloppe et le carter supérieur
- mettez sous tension la chaudière

DE BAUSATZ FÜR DEN ANSCHLUSS EINES FERNALARMS

Diese Anleitung ist Bestandteil des Handbuchs des Geräts, an dem der Satz installiert wird. Für die ALLGEMEINEN HINWEISE und die WESENTLICHEN SICHERHEITSVORSCHRIFTEN wird auf dieses Handbuch verwiesen.

Das oben genannte Zubehörteil ermöglicht den Anschluss eines Fernalarms.

⚠ Vor dem Beginn der Arbeiten die elektrische Speisung des Geräts abschalten

⚠ Dieses Zubehör darf nur von qualifiziertem Fachpersonal montiert werden

ANLEITUNGEN
Für den Zugang zur Kesselplatine gehen Sie wie folgt vor:
- Stellen Sie den Hauptschalter der Anlage auf „Aus".
- Schrauben Sie die Befestigungsschrauben der oberen Abdeckung ab.
- Schrauben Sie die Befestigungsschrauben der Verkleidung ab; ziehen Sie die Verkleidung nach vorne und drücken Sie dann die Basis nach oben, um sie vom Rahmen auszuhaken.
- Schrauben Sie die Befestigungsschrauben ab und drehen Sie dann das Bedienfeld auf sich zu.
- Entfernen Sie die Abdeckung, indem Sie auf die Befestigungshaken einwirken.

Für die Montage des Bausatzes befolgen Sie die folgenden Anleitungen:
- Nehmen Sie die Platine ITRF05 vom Bedienfeld ab (Abb. 1) und trennen Sie die Kabeln durch Herausziehen der Steckverbinder CN2 und CN4 ab.
- Eliminieren Sie die soeben herausgenommene Platine ITRF05.
- Nehmen Sie die zum Satz gehörende Platine BE09 und schließen Sie die vorher abgetrennten Kesselkabel an die Positionen CN2 und CN4 an (Abb. 2).
- Nehmen Sie das zum Satz gehörende Kabel und schließen Sie den kleineren Verbinder an die Displayplatine des Kessels an (Abb. 3); schließen Sie das andere Ende des Kabels an den Steckverbinder CN5 der Platine BE09 (Abb. 4-5) an.
- Schließen Sie Alarmvorrichtung an die Klemme CN6 an und beachten Sie, dass sowohl ein normalerweise offener Kontakt (Anschlüsse COM-NO) erhältlich ist, der sich im Fall einer Störung des Kessels schließt, als auch ein normalerweise geschlossener Kontakt (Anschlüsse COM-NC), der sich im Störungsfall des Kessels öffnet.
- Fügen Sie die Platine BE09 in die dafür bestimmten Führungen des Bedienfeldes ein, wobei die Anschlüsse zur Seitenwand des Bedienfeldes und dem unteren Verbinder CN6 gerichtet werden müssen
- Schneiden Sie den an der Abdeckung des Bedienfeldes vorgegebenen Sitz der Kabelführung (Abb. 6), um den Durchgang für das Verbindungskabel des Alarmmelders zu schaffen.
- Bringen Sie die Abdeckung des Bedienfeldes, die Verkleidung und die obere Abdeckung wieder an.
- Schalten Sie den Kessel ein.

Cod. 20070027 - 04/13 - Ed. 0