КОМПЛЕКТ ЕЛЕКТРИЧЕСКИ НАГРЕВАТЕЛ
ELEKTRITAKISTI KOMPLEKT

МОНТАЖ - *PAIGALDUS*

КОМПЛЕКТЪТ ЕЛЕКТРИЧЕСКИ НАГРЕВАТЕЛ трябва да се използва само в комбинация с бойлерите посочени в долната таблица.

ELEKTRITAKISTI KOMPLEKTI tohib kasutada ainult koos allpool toodud tabelis näidatud boileritega.

⚠ **Преди да започнете монтажа се уверете, че кръгът за битова гореща вода на бойлера е източен.**

⚠ ***Enne paigaldamisega alustamist veenduge, et boileri sooja tarbevee ahel on tühi.***

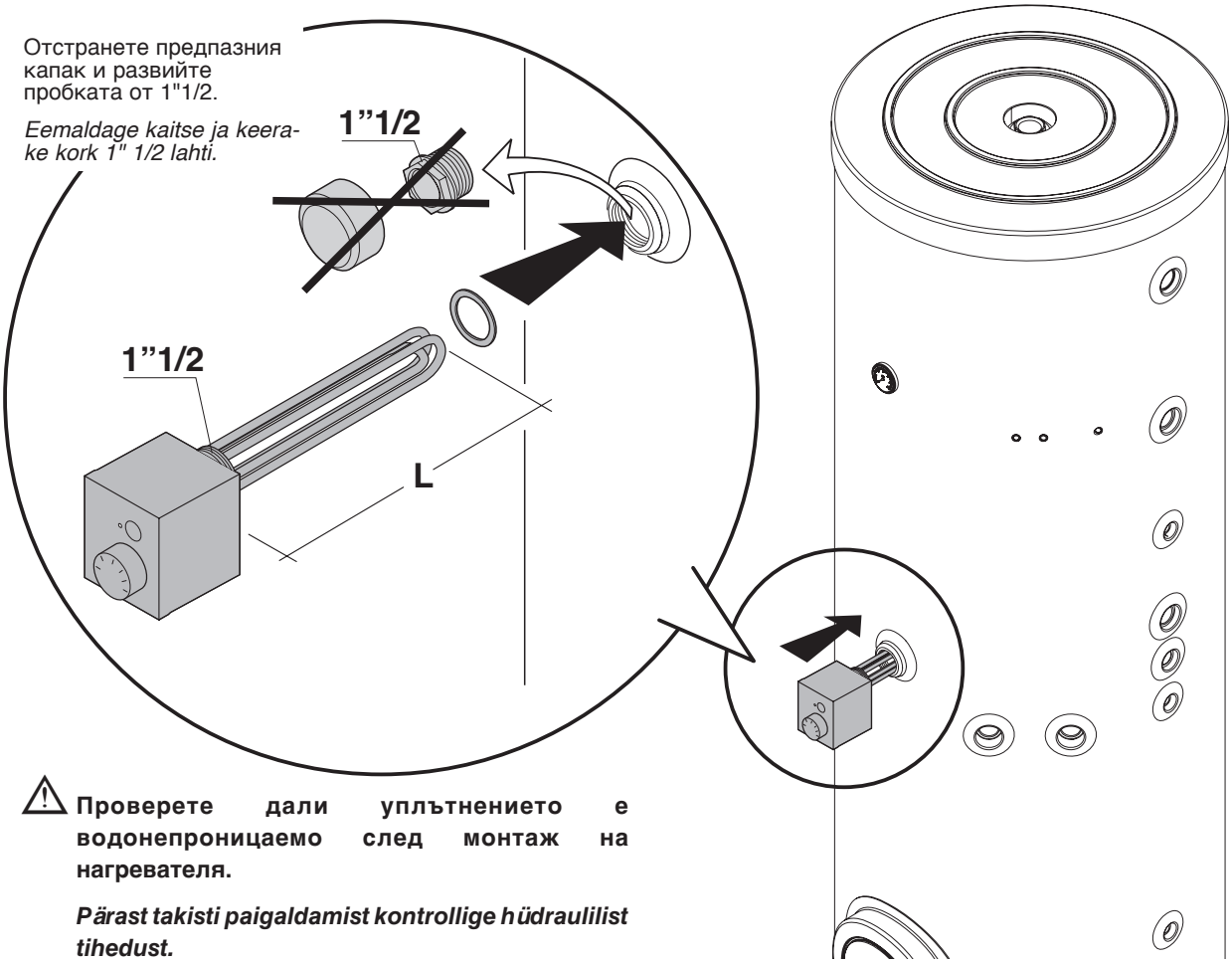

⚠ **Проверете дали уплътнението е водонепроницаемо след монтаж на нагревателя.**

Pärast takisti paigaldamist kontrollige hüdraulilist tihedust.

		L (mm)	Захранване Toide	"TS"	"TR"	може да се комбинира с бойлер от (литри) saab kombineerida boileriga, mille maht liitrites on
20015431	1500 W (*)	341 mm	1 x 230 V	95°C	30-70°C	200 - 300
4383270	1500 W (*)	341 mm	1 x 230 V	95°C	30-70°C	120 - 200 - 300
4383271	2200 W (*)	341 mm	1 x 230 V	95°C	30-70°C	300 - 430
4383272	3000 W (*)	341 mm	1 x 230 V	95°C	30-70°C	430
20020707	3800 W (**)	340 mm	3 x 400 V	98°C	30-75°C	550 - 800 - 1000
20082537	3800 W (*)	421 mm	1 x 230 V	90°C	30-70°C	550 - 800 - 1000
20079908	6000 W (*)	480 mm	1 x 230 V	98°C	30-75°C	1000 - 1500 - 2000 - 3000

TS: Предпазен термостат
TR: Термостат за регулиране
(*): Еднофазен
(**): Трифазен

TS: Ohutustermostaat
TR: Reguleerimistermostaat
(*): Ühefaasiline
(**): Kolmefaasiline

ЕЛЕКТРИЧЕСКИ СВЪРЗВАНИЯ - *ELEKTRIÜHENDUSED*

ЕЛЕКТРИЧЕСКА СХЕМА НА ЕДНОФАЗЕН НАГРЕВАТЕЛ - *ELEKTRISKEEM, ÜHEFAASILINE TAKISTUS*

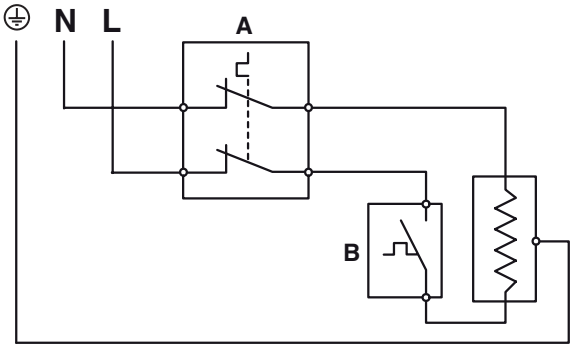

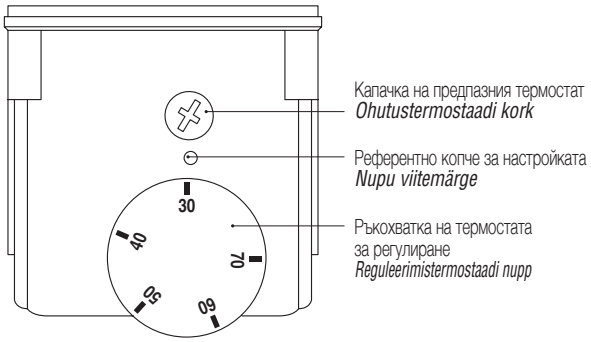

A: Контакти на предпазния термостат (95°C)
Ohutustermostaadi kontaktid (95 °C)

B: Контакти на термостата за регулиране (30÷70°C)
Reguleerimistermostaadi kontaktid (30–70 °C)

Ако сработи, предпазният термостат трябва да се деблокира ръчно. Развийте капачката с отвертка и или остър предмет натиснете бутона за деблокиране. За да можете да направите това, температурата на активиране на предпазния термостат (95°C) трябва да се е понижила с поне 10°C.

Kui ohutustermostaat sekkub, tuleb see käsitsi vabastada. Keerake kork lahti ja vajutage vabastusnuppu kruvikeeraja või naaskliga. Selleks peab ohutustermostaadi aktiveerimistemperatuur (95 °C) olema langenud vähemalt 10 °C võrra.

ЕЛЕКТРИЧЕСКА СХЕМА НА ТРИФАЗЕН НАГРЕВАТЕЛ - *ELEKTRISKEEM, KOLMEFAASILINE TAKISTUS*

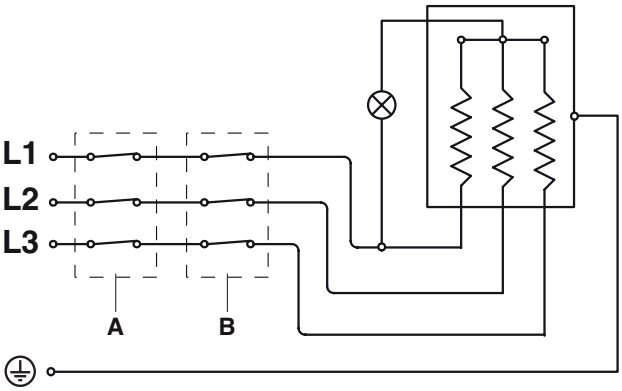

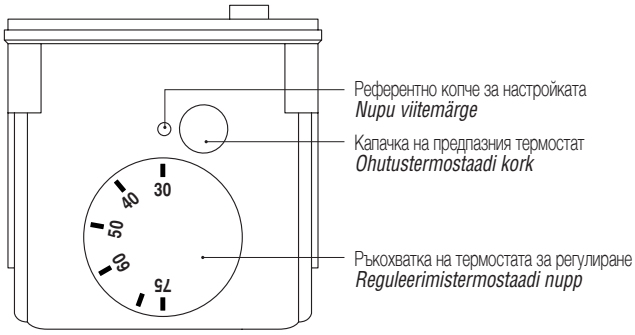

A: Контакти на предпазния термостат (98°C)
Ohutustermostaadi kontaktid (98 °C).

B: Контакти на термостата за регулиране (30÷75°C)
Reguleerimistermostaadi kontaktid (30–75 °C).

Ако сработи, предпазният термостат трябва да се деблокира ръчно. Отстранете капачката с шлицова отвертка и натиснете бутона за деблокиране. За да можете да направите това, температурата на активиране на предпазния термостат (98°C) трябва да се е понижила с поне 8°C.

Kui ohutustermostaat sekkub, tuleb see käsitsi vabastada. Eemaldage kork kruvikeerajaga ja vajutage vabastusnuppu. Selleks peab ohutustermostaadi aktiveerimistemperatuur (98 °C) olema langenud vähemalt 8 °C võrra.

⚠ Задължително е:

1 - използването на диференциален магнитотермичен прекъсвач, линеен разединител, отговарящ на стандартите CEI-EN (отваряне на контактите от най-малко 3 mm);
2 - спазване на свързването L (фаза) - N (неутрален). Осигурете заземяващият проводник да е приблизително 2 cm по-дълъг от захранващите проводници;
3 - **по отношение на мощността на нагревателя на бойлера, използвайте кабели със сечение не по-малко от 1,5 mm², в комплект с клемни накрайници**;
4 - направете справка с електрическите схеми в тази брошура за всяка електротехническа намеса;
5 - свържете устройството към ефективна заземителна система.

⛔ **Използването на водопроводни тръби за заземяване на устройството е забранено.**

⛔ **Забранено е прекарването на захранващите кабели в близост до горещи повърхности (тръби за подаване). Ако е възможен контакт с части с температура над 50°C, използвайте подходящ тип кабел.**

Производителят не носи отговорност за щети, причинени от липсата на заземяване на устройството и неспазване на това, което е показано в електрическите схеми.

⚠ *Järgmine on kohustuslik:*

1 - diferentsiaalmagnetotermilise lüliti, liini lahklüliti kasutamine, mis vastab CEI-EN standarditele (kontakti ava vähemalt 3 mm).
2 - järgige ühendust L (faas) - N (neutraal). Maandusjuhe peab olema umbes 2 cm pikem kui toitejuhe;
*3 - **boileri takistuse võimsust arvestades kasutage vähemalt 1,5 mm² läbimõõduga kaableid koos kaabliotsikutega**.*
4 - mis tahes elektrilise sekkumise korral lähtuge selle juhendi elektriskeemidest;
5 - ühendage seade tõhusa maandussüsteemiga.

⛔ *Veetorude kasutamine seadme maandamiseks on keelatud.*

⛔ *Toitekaablite viimine kuumade pindade (tarnetorude) lähedusest on keelatud. Seal, kus kaablid võivad kokku puutuda osadega, mille temperatuur on üle 50 °C, kasutage sobivat tüüpi kaableid.*

Tootja ei vastuta kahjustuste eest, mis on põhjustatud seadme maanduse puudumisest ja elektriskeemidel näidatu mittejärgimisest.

KOMPLET ELEKTRIČNOG OTPORNIKA
ELEKTRINIO REZISTORIAUS RINKINYS

UGRADNJA - *MONTAVIMAS*

KOMPLET ELEKTRIČNOG OTPORNIKA mora se upotrebljavati isključivo u kombinaciji s bojlerima navedenima u donjoj tablici.

⚠ **Prije nego što obavite ugradnju, provjerite je li krug za toplu vodu u kućanstvu bojlera prazan.**

ELEKTRINIO REZISTORIAUS RINKINYS turi būti naudojamas tik žemiau pateikiamoje lentelėje nurodytiems vandens šildytuvams.

⚠ ***Prieš pradėdami montavimą, įsitikinkite, kad vandens šildytuvo satinarinis kontūras – tuščias.***

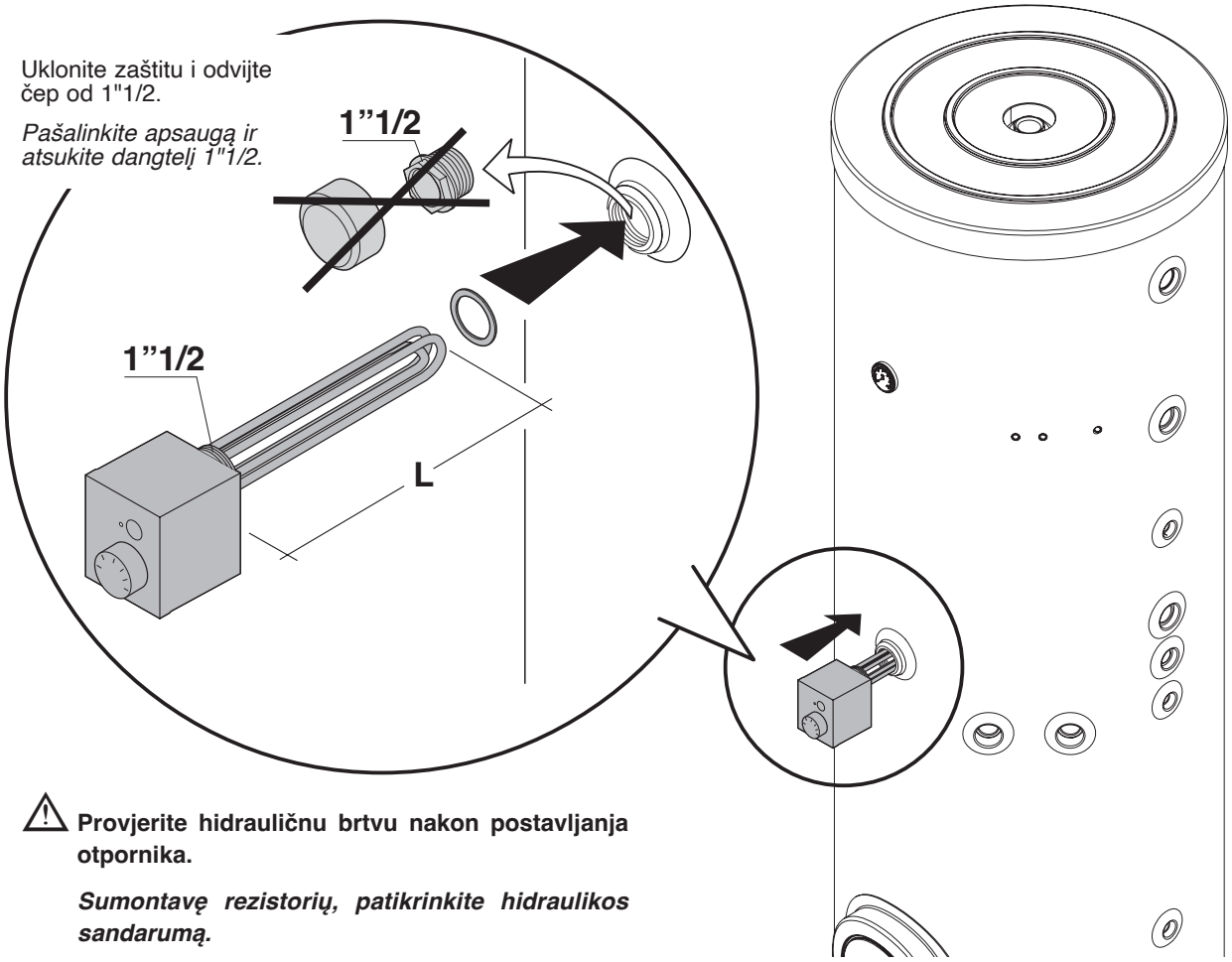

⚠ **Provjerite hidrauličnu brtvu nakon postavljanja otpornika.**

Sumontavę rezistorių, patikrinkite hidraulikos sandarumą.

		L (mm)	Napajanje *Maitinimas*	"TS"	"TR"	može se povezati na bojler od (litara) *tinka vandens šildytuvui (litrai)*
20015431	1500 W (*)	341 mm	1 x 230 V	95°C	30-70°C	200 - 300
4383270	1500 W (*)	341 mm	1 x 230 V	95°C	30-70°C	120 - 200 - 300
4383271	2200 W (*)	341 mm	1 x 230 V	95°C	30-70°C	300 - 430
4383272	3000 W (*)	341 mm	1 x 230 V	95°C	30-70°C	430
20020707	3800 W (**)	340 mm	3 x 400 V	98°C	30-75°C	550 - 800 - 1000
20082537	3800 W (*)	421 mm	1 x 230 V	90°C	30-70°C	550 - 800 - 1000
20079908	6000 W (*)	480 mm	1 x 230 V	98°C	30-75°C	1000 - 1500 - 2000 - 3000

ST: Sigurnosni termostat
TN: Termostat za namještanje
(*): Jednofazni
(**): Trofazni

TS: Saugos termostatas
TR: Reguliavimo termostatas
(*): Vienfazis
(**): Trifazis

ELEKTRIČNI PRIKLJUČCI - *ELEKTROS PRIJUNGIMAI*

DIJAGRAM OŽIČENJA JEDNOFAZNOG OTPORNIKA - *VIENFAZIO REZISTORIAUS ELEKTROS SCHEMA*

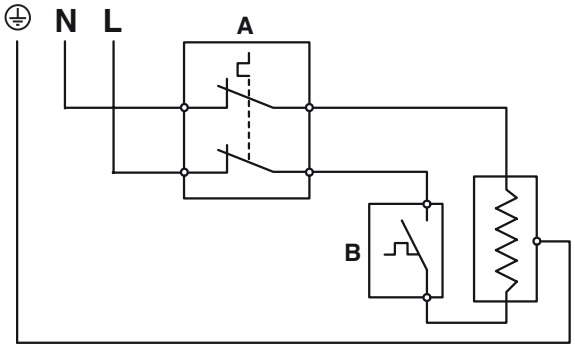

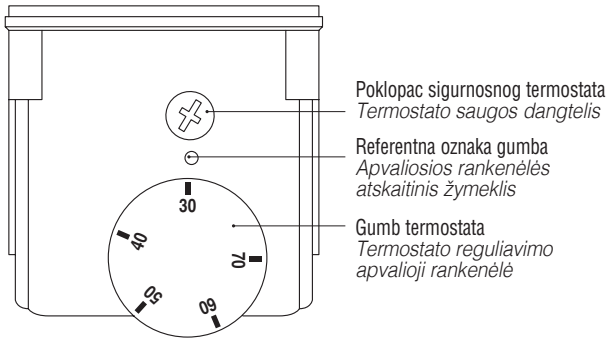

A: Kontakti sigurnosnog termostata (95°C)
Saugos termostato kontaktai (95°C).

B: Kontakti termostata za namještanje (30÷70°C)
Reguliavimo termostato kontaktai (30 – 70°C).

Ako intervenira, sigurnosni termostat mora se ručno otpustiti. Odvijte poklopac te odvijačem ili probijačem i pritisnite gumb za otpuštanje. Kako bi to bilo moguće, temperatura aktiviranja sigurnosnog termostata (95 °C) mora pasti za najmanje 10 °C.

Suveikus apsaugai, saugos termostatą reikia atblokuoti rankiniu būdu. Atsukite dangtelį ir atsuktuvu arba yla paspauskite atblokavimo mygtuką. Tam, kad tai būtų galima padaryti saugos termostato suaktyvinimo temperatūra (95°C) turi sumažėti bent 10°C.

DIJAGRAM OŽIČENJA TROFAZNOG OTPORNIKA - *TRIFAZIO REZISTORIAUS ELEKTROS SCHEMA*

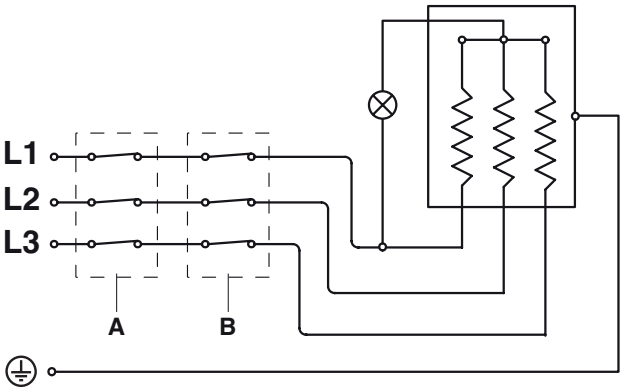

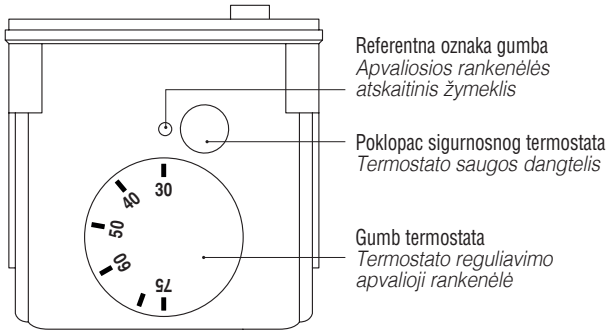

A: Kontakti sigurnosnog termostata (98°C)
Saugos termostato kontaktai (98°C).

B: Kontakti termostata za namještanje (30÷75°C)
Reguliavimo termostato kontaktai (30 – 75°C).

Ako intervenira, sigurnosni termostat mora se ručno otpustiti. Skinite poklopac odvijačem s ravnom glavom i pritisnite gumb za otpuštanje. Kako bi to bilo moguće, temperatura aktiviranja sigurnosnog termostata (98 °C) mora pasti za najmanje 8 °C.

Suveikus apsaugai, saugos termostatą reikia atblokuoti rankiniu būdu. Plokščiu atsuktuvu išimkite dangtelį ir paspauskite atblokavimo mygtuką. Tam, kad tai būtų galima padaryti saugos termostato suaktyvinimo temperatūra (98°C) turi sumažėti bent 8°C.

⚠ Obvezno je sljedeće:

1 – uporaba diferencijalne termomagnetske sklopke, linijskog prekidača, u skladu s normama IEC/EN (otvor kontakta od najmanje 3 mm)
2 – poštujte vezu L (faza) – N (neutralno). Vodič za uzemljenje mora biti približno 2 cm dulji od vodiča za napajanje.
3 – **u pogledu snage otpornika bojlera upotrebljavajte kabele čiji presjek nije manji od 1,5 mm², a koji su opremljeni kabelskim stopicama**.
4 – za sve električne intervencije pogledajte dijagrame ožičenja iz ovog priručnika.
5 – priključite uređaj na učinkovit sustav uzemljenja.

⛔ Zabranjena je uporaba vodovodnih cijevi za uzemljenje uređaja.

⛔ Zabranjeno je provlačenje kabela za napajanje u blizini vrućih površina (uputne cijevi). Ako je moguć kontakt s dijelovima čija temperatura prelazi 50 °C, upotrijebite odgovarajuću vrstu kabela.

Proizvođač nije odgovoran za bilo kakvu štetu uzrokovanu nedostatkom uzemljenja uređaja i nepridržavanjem dijagrama ožičenja.

⚠ Privaloma:

1 - įrengti diferencinį šiluminį elektromagnetinį jungiklį, linijos atkirtiklį, atitinkančius IEC-EN standartus (kontaktų atidarymas, mažiausiai 3 mm);
2 - laikykitės prijungimo L (Fazė) - N (Neutrali). Įžeminimo laidininkas turi būti 2 cm ilgesnis už maitinimo laidininkus;
3 - **priklausomai nuo vandens šildytuvo rezistorių galios, naudokite ne mažesnio nei 1,5 mm² skerspjūvio laidus su kabelių galvutės antgaliu**;
4 - atlikdami bet kokius su elektra susijusius veiksmus, vadovaukitės šiame vadove pateikiamomis elektros schemomis;
5 - prijunkite prietaisą prie veiksmingos įžeminimo sistemos.

⛔ Prietaiso įžeminimui draudžiama naudoti vandens vamzdžius.

⛔ Draudžiama maitinimo laidus tiesti arti įkaitusių paviršių (padavimo vamzdžiai). Jei yra bet kokia galimybė, kad laidas liesis prie paviršiaus, kurio temperatūra viršija 50°C, naudokite tam skirto tipo laidus/kabelius.

Gamintojas neprisiima jokios atsakomybės už žalą, atsiradusią dėl prietaiso įžeminimo nebuvimo ir (arba) dėl elektros schemų nepaisymo.

KIT REZISTENȚĂ ELECTRICĂ
ELEKTRİK REZİSTANSI KİTİ

INSTALARE - *KURULUM*

KITUL DE REZISTENȚĂ ELECTRICĂ trebuie să fie folosit doar împreună cu boilerele indicate în tabelul de mai jos.

ELEKTRİK REZİSTANSI KİTİ yalnızca aşağıdaki tabloda belirtilen boylerle birlikte kullanılmalıdır.

⚠ **Înainte de a începe montarea, asigurați-vă că circuitul menajer al boilerului este gol.**

⚠ ***Kuruluma girişmeden önce boylerin kullanma suyu tesisatının boş olduğundan emin olunuz.***

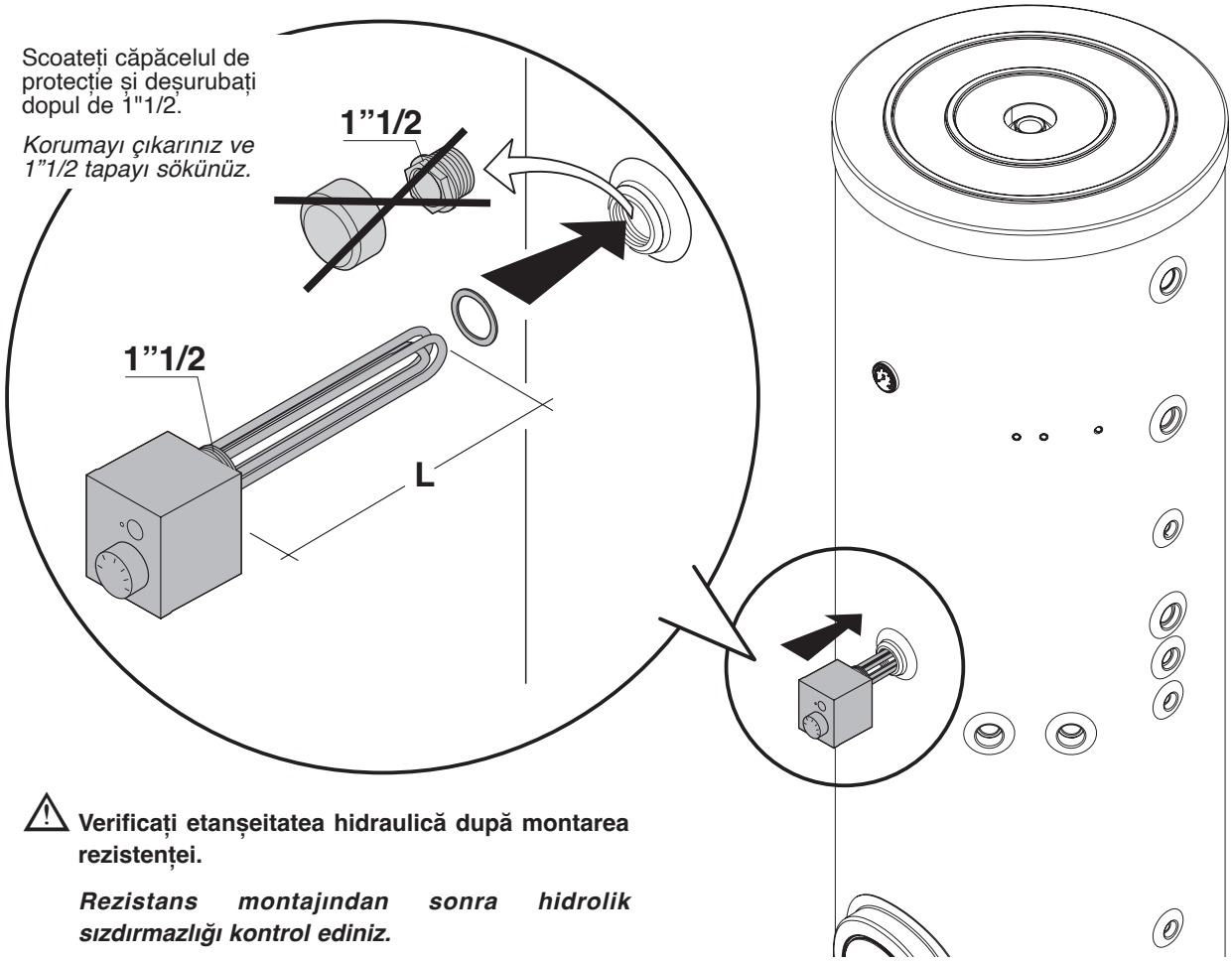

⚠ **Verificați etanșeitatea hidraulică după montarea rezistenței.**

Rezistans montajından sonra hidrolik sızdırmazlığı kontrol ediniz.

		L (mm)	Alimentare *Besleme*	"TS"	"TR"	asociat cu boiler de (litri) *(litre) boylerle birleştirilebilir*
20015431	1500 W (*)	341 mm	1 x 230 V	95°C	30-70°C	200 - 300
4383270	1500 W (*)	341 mm	1 x 230 V	95°C	30-70°C	120 - 200 - 300
4383271	2200 W (*)	341 mm	1 x 230 V	95°C	30-70°C	300 - 430
4383272	3000 W (*)	341 mm	1 x 230 V	95°C	30-70°C	430
20020707	3800 W (**)	340 mm	3 x 400 V	98°C	30-75°C	550 - 800 - 1000
20082537	3800 W (*)	421 mm	1 x 230 V	90°C	30-70°C	550 - 800 - 1000
20079908	6000 W (*)	480 mm	1 x 230 V	98°C	30-75°C	1000 - 1500 - 2000 - 3000

TS: Termostat de Siguranță
TR: Termostat de Reglare
(*): Monofază
(**): Trifază

TS: Emniyet Termostatı
TR: Ayar Termostatı
(*): Monofaze
(**): Trifaze

CONECTĂRI ELECTRICE - *ELEKTRIK BAĞLANTILARI*

SCHEMĂ ELECTRICĂ REZISTENȚĂ MONOFAZATĂ - *MONOFAZE REZİSTANS ELEKTRİK ŞEMASI*

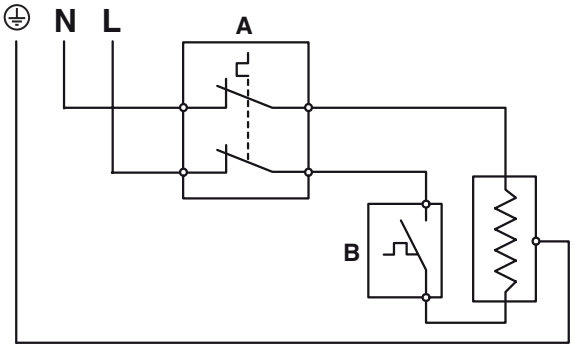

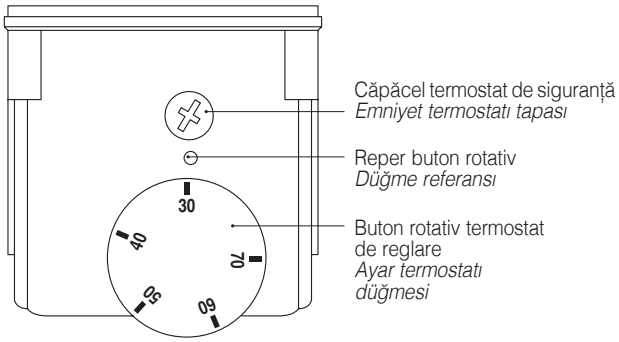

A: Contacte termostat de siguranță (95°C)
Emniyet termostatının kontakları (95°C).

B: Contacte termostat de reglare (30÷70°C)
Ayar termostatının kontakları (30 – 70°C).

Dacă se declanșează, termostatul de siguranță trebuie să fie deblocat manual. Scoateți căpăcelul și cu o șurubelniță normală sau cu vârf ascuțit apăsați butonul de deblocare. Pentru acest lucru este necesar ca temperatura de activare a termostatului de siguranță (95°C) să fi scăzut cu cel puțin 10°C.

Devreye girmişse, emniyet termostatının kilidi el yordamıyla açılmalıdır. Tapayı çevirerek açınız ve bir tornavida ya da bizle kilit açma düğmesine basınız. Bunu yapabilmeniz için emniyet termostatının etkinleşme sıcaklığının (95 °C) en az 10 °C azalmış olması gerekir.

SCHEMĂ ELECTRICĂ REZISTENȚĂ TRIFAZATĂ - *TRİFAZE REZİSTANS ELEKTRİK ŞEMASI*

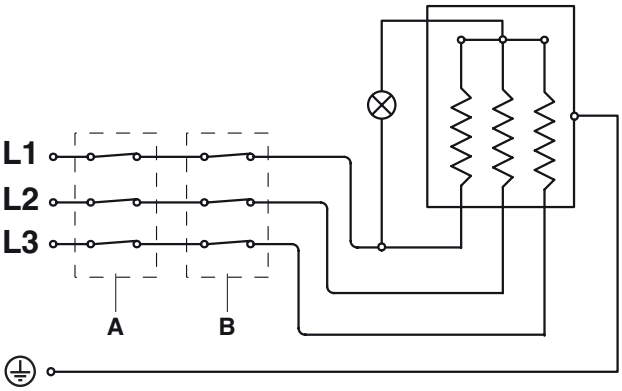

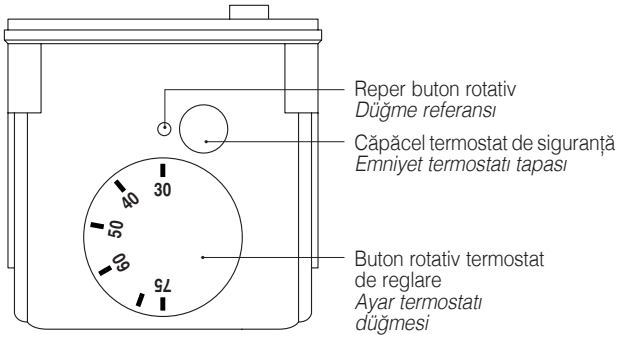

A: Contacte termostat de siguranță (98°C)
Emniyet termostatının kontakları (98°C).

B: Contacte termostat de reglare (30÷75°C)
Ayar termostatının kontakları (30 – 75°C).

Dacă se declanșează, termostatul de siguranță trebuie să fie deblocat manual. Scoateți căpăcelul cu o șurubelniță cu cap cu fantă și apăsați butonul de deblocare. Pentru acest lucru este necesar ca temperatura de activare a termostatului de siguranță (98°C) să fi scăzut cu cel puțin 8°C.

Devreye girmişse, emniyet termostatının kilidi el yordamıyla açılmalıdır. Düz uçlu bir tornavidayla tapayı çıkarınız ve kilit açma düğmesine basınız. Bunu yapabilmeniz için emniyet termostatının etkinleşme sıcaklığının (98 °C) en az 8 °C azalmış olması gerekir.

⚠ este obligatoriu:

1 - să folosiți un întrerupător magnetotermic diferențial, secționator de linie, conform cu Normele CEI-EN (deschidere contacte de cel puțin 3 mm);
2 - să respectați legătura L (Fază) - N (Nul). Lăsați conductorul de împământare mai lung cu cel puțin 2 cm față de conductorii de alimentare;
3 - **în funcție de puterea rezistenței boilerului, folosiți cabluri cu o secțiune care să nu fie mai mică de 1,5 mm², cu terminale de capăt**;
4 - să consultați schemele electrice din acest manual pentru toate intervențiile electrice;
5 - să conectați aparatul la o instalație de împământare eficientă.

⛔ Este interzisă folosirea conductelor de apă pentru împământarea aparatului.

⛔ Este interzisă trecerea cablurilor de alimentare prin apropierea suprafețelor calde (conducte de tur). Dacă este posibil contactul cu porțiuni care pot avea o temperatură mai mare de 50°C, folosiți un tip de cablu adecvat.

Producătorul nu este răspunzător pentru eventualele daune provocate de lipsa împământării aparatului și de nerespectarea schemelor electrice.

⚠ Aşağıdakiler zorunludur:

1 - CEI-EN standartlarına uygun (kontakların arasındaki açıklığın en az 3 mm olduğu), hat devre kesici, manyetik termik kaçak akım şalteri kullanmak.
2 - L (Faz) - N (Nötr) bağlantısına uymak. Toprak iletkenini besleme iletkenlerine göre yaklaşık 2 cm daha uzun tutunuz.
3 - **Boylerin rezistansının gücüyle ilgili olarak, kesiti en az 1,5 mm² olan, kablo uç aparatına sahip kablolar kullanınız**.
4 - Elektrik nitelikli her türlü işlemde bu kitapçığın elektrik şemalarına başvurunuz.
5 - Cihazı etkin çalışan bir toprak tesisatına bağlayınız.

⛔ Cihazın toprak şasi bağlantısı için su borularını kullanmak yasaktır.

⛔ Güç kablolarını sıcak yüzeylerin (basma borularının) yakınından geçirmek yasaktır. Sıcaklığı 50 °C değerinin üzerinde olan parçalarla temas olasılığı varsa, uygun tipte bir kablo kullanınız.

Elektrik şemalarında belirtilenlere uyulmamasından ve cihazın toprak şasi bağlantısının yapılmamasından kaynaklanabilecek hasarlardan üretici sorumlu değildir.

КОМПЛЕКТ ЭЛЕКТРИЧЕСКОГО СОПРОТИВЛЕНИЯ
ELEKTRISKĀ SILDELEMENTA KOMPLEKTS

МОНТАЖ - *UZSTĀDĪŠANA*

КОМПЛЕКТ ЭЛЕКТРИЧЕСКОГО СОПРОТИВЛЕНИЯ следует использовать только с бойлерами, указанными в таблице ниже.

⚠ **Прежде чем приступить к установке, убедитесь, что контур системы горячего водоснабжения опорожнён.**

ELEKTRISKĀ SILDELEMENTA KOMPLEKTU drīkst izmantot tikai kopā ar boileriem, kas norādīti zemāk esošajā tabulā.

⚠ ***Pirms veikt uzstādīšanu pārliecinieties, vai boilera karstā ūdens kontūrs ir tukšs.***

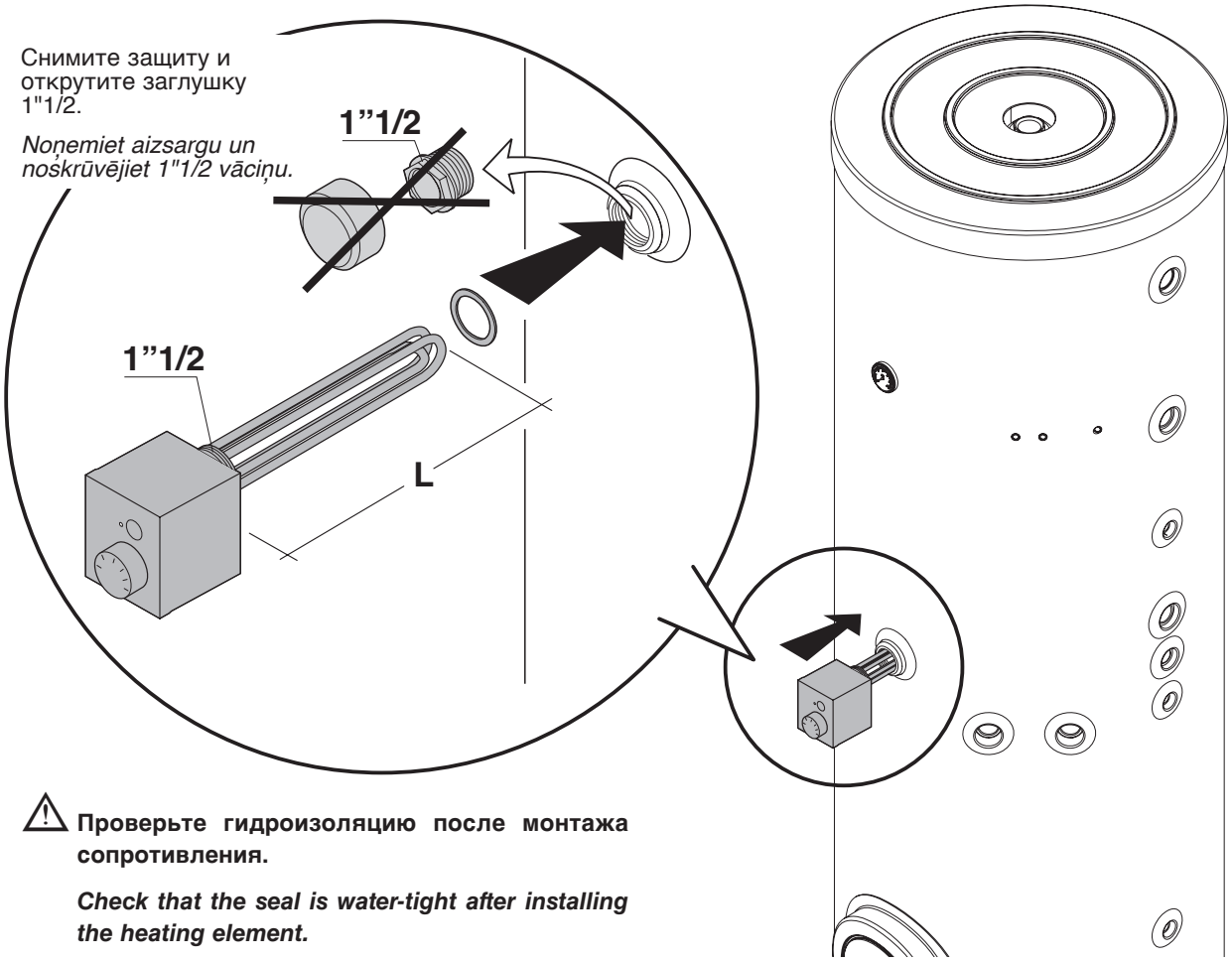

⚠ **Проверьте гидроизоляцию после монтажа сопротивления.**

Check that the seal is water-tight after installing the heating element.

		L (mm)	Питание *Barošana*	"TS"	"TR"	совместимый с бойлером (л) *var savienot ar (litru) boileri*
20015431	1500 W (*)	341 mm	1 x 230 V	95°C	30-70°C	200 - 300
4383270	1500 W (*)	341 mm	1 x 230 V	95°C	30-70°C	120 - 200 - 300
4383271	2200 W (*)	341 mm	1 x 230 V	95°C	30-70°C	300 - 430
4383272	3000 W (*)	341 mm	1 x 230 V	95°C	30-70°C	430
20020707	3800 W (**)	340 mm	3 x 400 V	98°C	30-75°C	550 - 800 - 1000
20082537	3800 W (*)	421 mm	1 x 230 V	90°C	30-70°C	550 - 800 - 1000
20079908	6000 W (*)	480 mm	1 x 230 V	98°C	30-75°C	1000 - 1500 - 2000 - 3000

TS: Предохранительный термостат
TR: Регулируемый термостат
(*): Однофазный
(**): Трёхфазный

TS: Drošības termostats
TR: Regulēšanas termostats
(*): Vienfāzes
(**): Trīsfāžu

ЭЛЕКТРИЧЕСКИЕ ПОДКЛЮЧЕНИЯ - *ELEKTRISKIE SAVIENOJUMI*

ЭЛЕКТРИЧЕСКАЯ СХЕМА ОДНОФАЗНОГО СОПРОТИВЛЕНИЯ - *VIENFĀZES ELEKTRISKĀ SHĒMA*

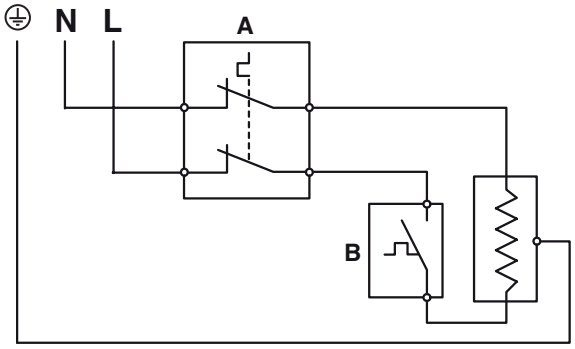

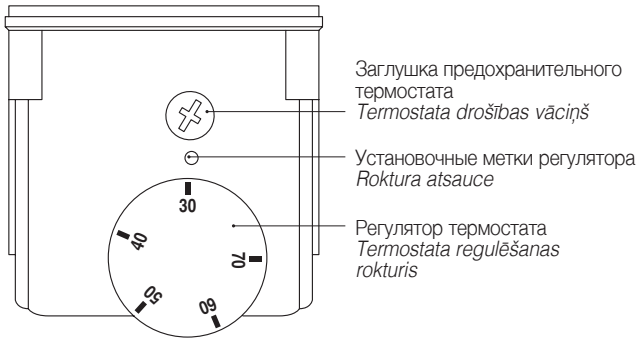

A: Контакты предохранительного термостата (95°C)
Drošības termostata kontakti (95°C).

B: Контакты регулируемого термостата (30÷70°C)
Regulēšanas termostata kontakti (30 – 70°C).

При срабатывании, предохранительный термостат должен быть разблокирован вручную. Открутите заглушку и отверткой или пробойником нажмите кнопку разблокировки. Для этого необходимо, чтобы температура активации предохранительного термостата (95°C) снизилась как минимум на 10°C.

Ja tas aktivizējas, drošības termostats ir jāatbloķē manuāli. Noskrūvējiet vāciņu un, izmantojot skrūvgriezi vai īlenu, nospiediet atbloķēšanas pogu. Lai to varētu izdarīt, drošības termostata aktivizēšanas temperatūrai (95°C) jāsamazinās vismaz par 10°C.

ЭЛЕКТРИЧЕСКАЯ СХЕМА ТРЕХФАЗНОГО СОПРОТИВЛЕНИЯ - *TRĪSFĀŽU ELEKTRISKĀ SHĒMA*

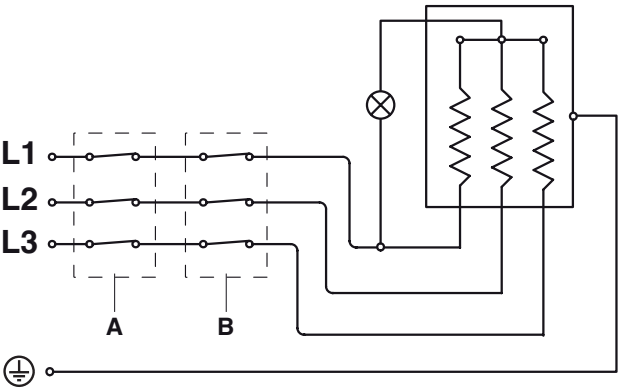

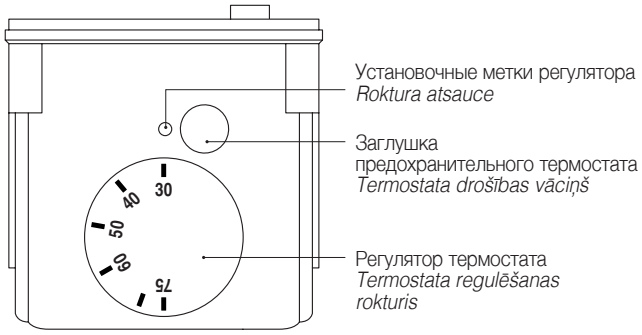

A: Контакты предохранительного термостата (98°C)
Drošības termostata kontakti (98°C).

B: Контакты регулируемого термостата (30÷75°C)
Regulēšanas termostata kontakti (30 – 75°C).

При срабатывании, предохранительный термостат должен быть разблокирован вручную. Извлеките заглушку с помощью шлицевой отвертки и нажмите кнопку разблокировки. Для этого необходимо, чтобы температура активации предохранительного термостата (98°C) снизилась как минимум на 8°C.

Ja tas aktivizējas, drošības termostats ir jāatbloķē manuāli. Noņemiet vāciņu ar skrūvgriezi un nospiediet atbloķēšanas pogu. Lai to varētu izdarīt, drošības termostata aktivizēšanas temperatūrai (98°C) jāsamazinās vismaz par 8°C.

⚠ Выполните следующие обязательные операции:

1 - установите термомагнитный дифференциальный выключатель, отвечающий требованиям стандартов CEI-EN (размыкание контактов не менее 3 мм);
2 - соблюдайте соединение L (Фаза) - N (Нейтраль). Провод заземления оставьте приблизительно на 2 см длиннее, чем провода питания;
3 - **в связи с мощностью сопротивления бойлера, используйте провода сечением не менее 1,5 мм² с кабельными наконечниками**;
4 - при выполнении любых электрических подключений обращайтесь к электрическим схемам, приведенным в настоящем руководстве;
5 - подключите котел к исправной системе заземления.

⛔ **Категорически запрещается использовать трубопроводы воды для заземления.**

⛔ **Запрещается прокладывать провода электропитания вблизи горячих поверхностей (напорных труб). При возможности контакта с поверхностями с температурой 50°C и выше должны использоваться провода и кабели соответствующего типа.**

Изготовитель не несет ответственности за возможный ущерб, вызванный отсутствием заземления котла и несоблюдением указаний, приведенных на электрических схемах.

⚠ Ir obligāti:

1 - jāizmanto strāvas noplūdes automātslēdzis, aizsardzības automātslēdzis, kas atbilst CEI-EN standartiem (attālums starp kontaktiem atvērtā stāvoklī vismaz 3 mm);
2 - jāievēro L (fāzes) / N (neitrāles) savienojumi. Zemējuma vadam jābūt apmēram 2 cm garākam par strāvas padeves vadiem;
3 - **atbilstoši boilera sildelementa jaudai jāizmanto kabeļi, kuru šķērsgriezums nav mazāks par 1,5 mm² un uz kuriem ir uzstādīti uzgaļi**;
4 - jāizmanto šajā rokasgrāmatā ietvertās elektriskās shēmas, lai veiktu jebkādus darbus elektriskajā daļā;
5 - iekārta jāsavieno ar efektīvu zemējuma sistēmu.

⛔ Ierīces iezemēšanai ir aizliegts izmantot ūdensvada caurules.

⛔ Barošanas kabeļus ir aizliegts ierīkot karstu virsmu (padeves cauruļu) tuvumā. Ja ir iespējama saskare ar detaļām, kuru temperatūra pārsniedz 50°C, izmantojiet piemērota tipa kabeli.

Ražotājs nav atbildīgs par iespējamiem bojājumiem, kas radušies iekārtas zemējuma trūkuma un elektriskajās shēmās ietverto norādījumu neievērošanas dēļ.

КОМПЛЕКТ ТЕНУ

УСТАНОВЛЕННЯ

Комплект нагрівального елементу можна використовувати тільки в поєднанні з водонагрівачами, зазначеними в таблиці нижче.

⚠ **Перед початком монтажу переконайтеся, що контур ГВП водонагрівача спорожнено.**

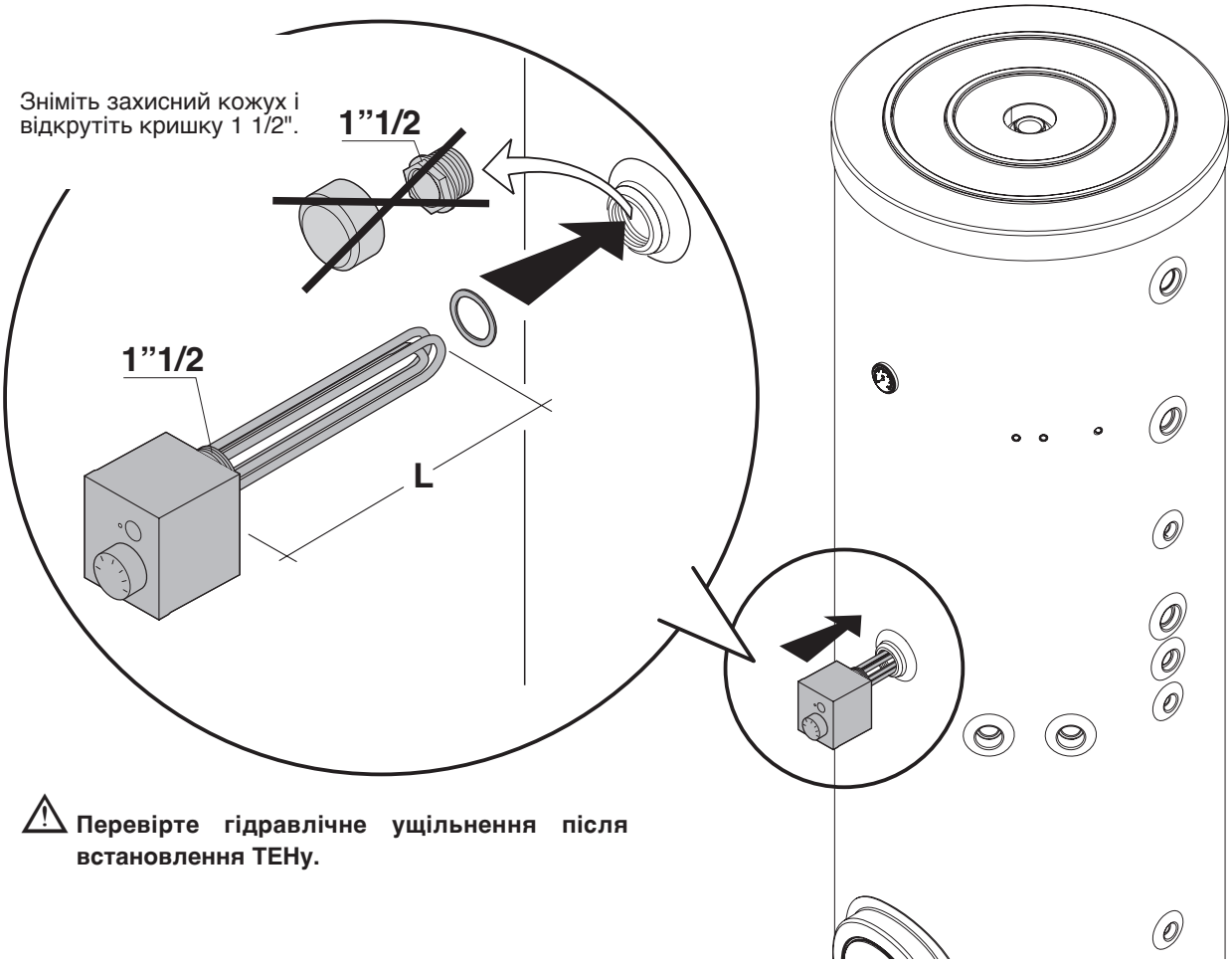

⚠ **Перевірте гідравлічне ущільнення після встановлення ТЕНу.**

		L (мм)	Електроживлення	"TS"	"TR"	можна комбінувати з водонагрівачем на (літрів)
20015431	1500 Вт (*)	341 мм	1 x 230 В	95°C	30-70°C	200 - 300
4383270	1500 Вт (*)	341 мм	1 x 230 В	95°C	30-70°C	120 - 200 - 300
4383271	2200 Вт (*)	341 мм	1 x 230 В	95°C	30-70°C	300 - 430
4383272	3000 Вт (*)	341 мм	1 x 230 В	95°C	30-70°C	430
20020707	3800 Вт (**)	340 мм	3 x 400 В	98°C	30-75°C	550 - 800 - 1000
20082537	3800 Вт (*)	421 мм	1 x 230 В	90°C	30-70°C	550 - 800 - 1000
20079908	6000 Вт (*)	480 мм	1 x 230 В	98°C	30-75°C	1000 - 1500 - 2000 - 3000

TS: Запобіжний термостат
TR: Термостат для регулювання
(*): Однофазний
(**): Трифазний

ЕЛЕКТРИЧНІ З'ЄДНАННЯ

СХЕМА ПІДКЛЮЧЕННЯ ТЕНа ДО ОДНОФАЗНОЇ МЕРЕЖІ

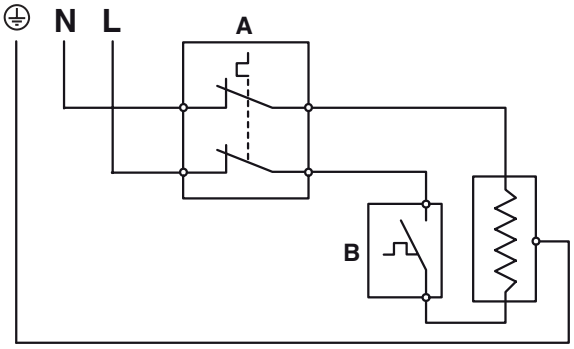

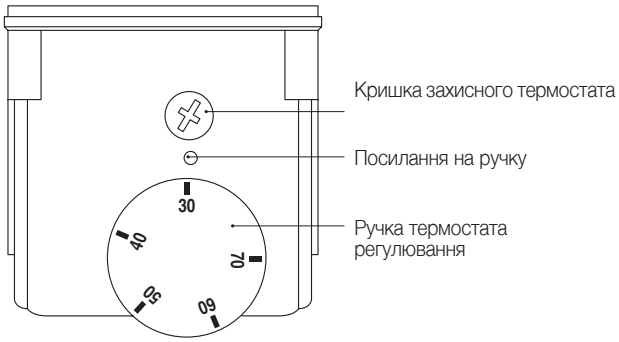

A: Контакти захисного термостата (95°C)

B: Контакти термостата регулювання (30÷70°C)

У разі спрацьовування захисний термостат необхідно розблокувати вручну. Відкрутіть кришку за допомогою викрутки або шила та натисніть кнопку розблокування. Для цього температура спрацьовування запобіжного термостата (95°C) повинна знизитися щонайменше на 10°C.

СХЕМА ПІДКЛЮЧЕННЯ ТЕНа ДО ТРЬОХФАЗНОЇ МЕРЕЖІ

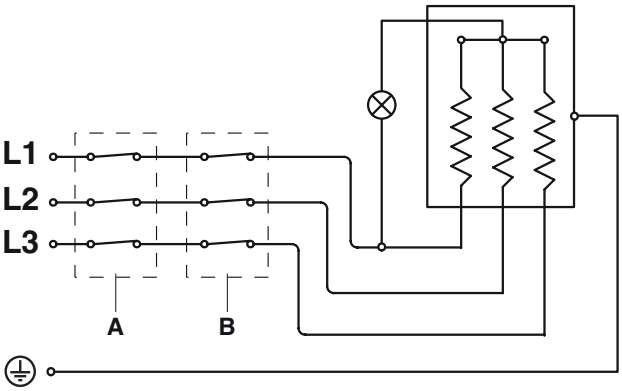

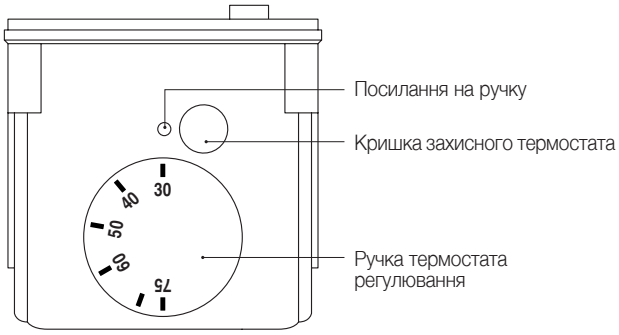

A: Контакти запобіжного термостата (98°C)

B: Контакти термостата регулювання (30÷75°C)

У разі спрацьовування захисний термостат необхідно розблокувати вручну. Зніміть кришку за допомогою шліцьової викрутки та натисніть кнопку розблокування. Для цього температура спрацьовування запобіжного термостата (98°C) повинна знизитися щонайменше на 8°C.

⚠ Обов'язковим є:

1 - використання диференціального магнітотермічного вимикача, роз'єднувача на лінії, що відповідає стандартам CEI-EN (розмикання контактів не менше 3 мм);
2 - дотримуватись з'єднання L (фаза) - N (нейтраль). Заземлюючий провідник має бути приблизно на 2 см довшим за провідники живлення;
3 - **залежно від сили опору водонагрівача, використовувати кабелі з перерізом не менше 1,5 мм², в комплекті з кабельними наконечниками**;
4 - для виконання будь-яких електричних робіт звертатися до електричних схем в цьому посібнику;
5 - підключити прилад до ефективної системи заземлення.

⛔ Використання водопровідних труб для заземлення приладу заборонено.

⛔ Забороняється прокладати силові кабелі поблизу гарячих поверхонь (труб прямої лінії (подачі)). Якщо можливий контакт з частинами з температурою вище 50°C, використовуйте кабель відповідного типу.

Виробник не несе відповідальності за будь-які пошкодження, спричинені відсутністю заземлення приладу та недотриманням схем підключення.